Handhubwagen 1,0 t

BT lifter

H-Serie

HHM100

HHL100

TOYOTA

MATERIAL HANDLING

www.toyota-forklifts.eu

Handhubwagen

Technische Daten					HHM100	HHL100
Kennzeichen	1.1	Hersteller			Toyota	Toyota
	1.2	Typ			HHM100	HHL100
	1.4	Bedienung			Hand	Hand
	1.5	Tragfähigkeit/Last	Q(t)	kg	1000	1000
	1.6	Lastschwerpunkt	c	mm	600	600
	1.8	Lastabstand	x	mm	1013	1013
	1.9	Radstand	y	mm	1343	1343
Gewicht	2.1	Eigengewicht		kg	118	158 [1)]
	2.2	Achslast mit Last, Lenk- / Gabelrolle		kg	195/366	212/369
	2.3	Achslast ohne Last, Lenk- / Gabelrolle		kg	41/20	59/22
Rollen	3.1	Lenk- / Gabelrolle: Polyurethane (P) [1)], Nylon (N)			P/N	P/N
	3.2	Rollengröße vorn			Ø 175 x 58	Ø 175 x 58
	3.3	Rollengröße hinten			Ø 75 x 77	Ø 75 x 77
	3.5	Rollen, Anzahl vorn/hinten (x=angetrieben)			2/2	2/2
	3.6	Spurweite vorn	b_{10}	mm	130	130
	3.7	Spurweite hinten	b_{11}	mm	450	450
Grundabmessungen	4.4	Hub	h_3	mm	713	713
		Hubhöhe	h_{23}	mm	800	800
	4.9	Deichselhöhe in Betrieb, min./max.	h_{14}	mm	1223	1223
	4.15	Gabelhöhe abgesenkt	h_{13}	mm	87	87
	4.19	Gesamtlänge	l_1	mm	1647	1647
	4.20	Länge einschl. Gabelrücken	l_2	mm	468	495
	4.21	Gesamtbreite	b_1/b_2	mm	560	560
	4.22	Gabelzinkenmaße	s/e/l	mm	58/156/1190	58/156/1190
	4.25	Maß über Gabel	b_5	mm	560	560
	4.32	Bodenfreiheit Mitte Radstand	m_2	mm	19	19
	4.34	Arbeitsgangbreite bei Palette 800 x 1200 längs*	A_{st}	mm	1909	1909
	4.35	Wenderadius	W_a	mm	1522 [2)]	1522 [2)]
E-Motor	6.2	Leistung Hubmotor S3 15%		kW	—	0,9
	6.4	Batteriespannung, Nennkapazität		V/Ah	—	12/63
	6.5	Batteriegewicht		kg	—	23

1) Incl. Batterie.
2) Anhängerkupplung Winkel 90 Grad.
*Arbeitsgangbreite gem. VDI 2198.

Alle Daten basieren auf der Tabellenkonfiguration. Andere Konfigurationen können zu anderen Werten führen.
Toyota Material Handling Manufacturing Sweden AB Produkte und Spezifikationen können ohne vorherige Ankündigung Änderungen unterzogen werden.

Abmessungen

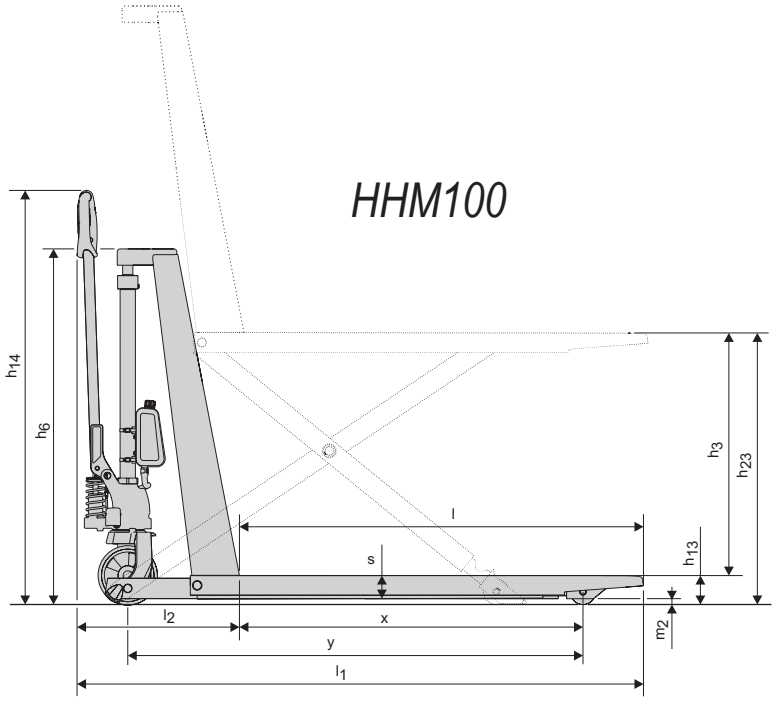

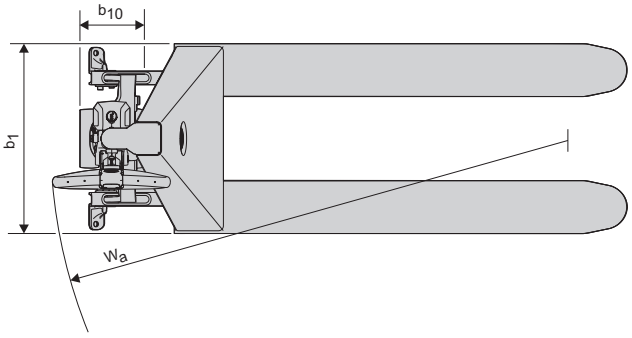

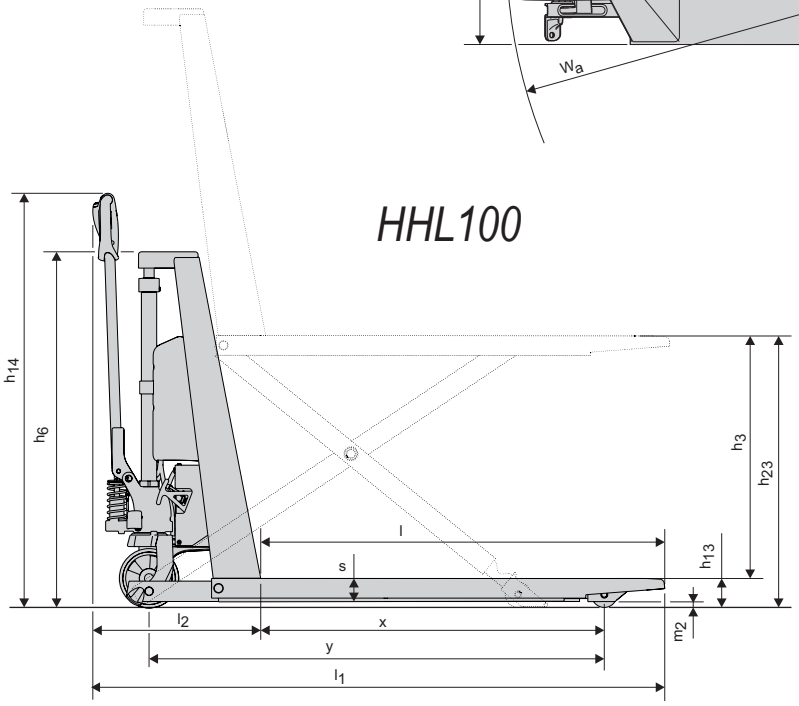

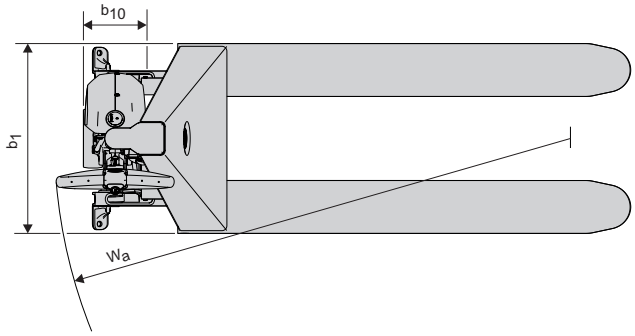

Geräteeigenschaften:

- Der ergonomische Scherenhubwagen BT Lifter H-Serie ermöglicht eine ergonomische Handhabung von Waren in optimaler Arbeitshöhe, beispielsweise bei Verteil- oder Fertigungsarbeiten.
- Maximale Tragfähigkeit 1000 kg, maximale Hubhöhe 800 mm.
  Das kurze Chassis garantiert einen geringen Wenderadius.
- Abgeschrägte Gabelspitzen erleichtern die Aufnahme und Handhabung der Palette.
- Stützen vor den Gabelrollen erhöhen die Standsicherheit bei angehobener Last.
- Einstellbare Stabilisatoren sorgen für einen sicheren, stabilen Stand.
- Batterieanzeige als Standard.
- Quicklift-Funktion als Standard. Gleichzeitig ist auch das gefühlvolle Absenken möglich dank BT Lowering Control (BLC).
- HHM100I und HHL100I sind die rostfreien Modelle für diesen Handhubwagen-Typ.
- Die Photozellensteuerung ermöglicht das automatische Heben und Senken der Last durch einfaches Einstellen der Photozelle auf die gewünschte Höhe.
- Robustes Design, leichtes Gewicht, zuverlässige Bestandteile und produziert nach TPS, dem Toyota Produktions System.
- Das Produkt ist umweltzertifiziert.

GABELSTAPLER
CENTER KAMEN

02307 - 208150
info@gabelstapler-center.de
www.gabelstapler-center.de

Gabelstapler-Center Kamen
GmbH & Co. KG
An der Seseke 30
59174 Kamen

TP-Technical Publications, Sweden — 745334-120, version 1, 1404

TOYOTA und BT sind Marken von TOYOTA MATERIAL HANDLING EUROPE.

TOYOTA
MATERIAL HANDLING